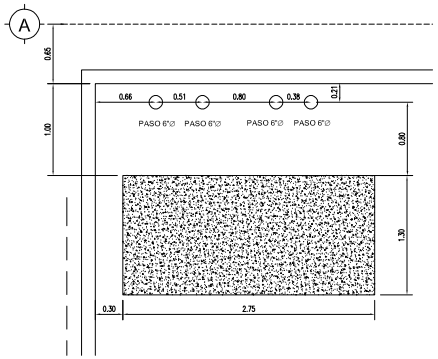

BASE PARA EQUIPO

ESCALA: S/E COTAS: M

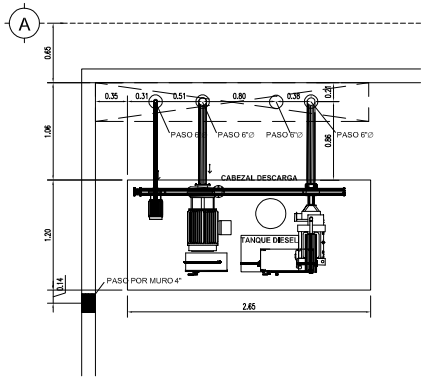

PLANTA EQUIPO DE BOMBEO

ESCALA: S/E COTAS: M

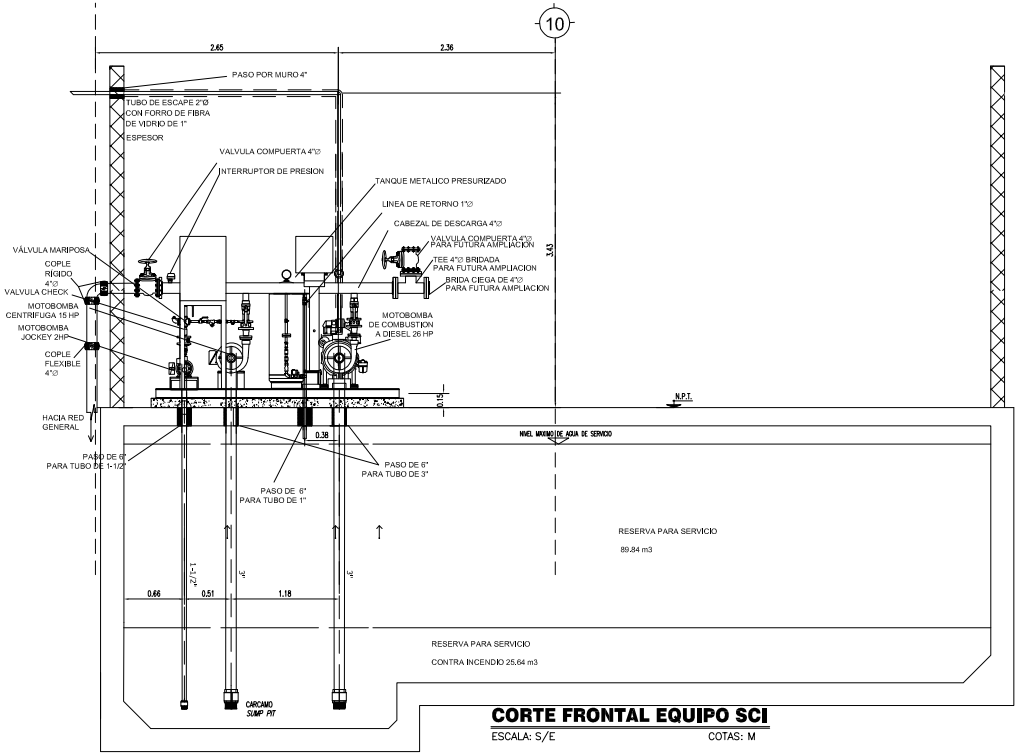

CORTE FRONTAL EQUIPO SCI

ESCALA: S/E COTAS: M

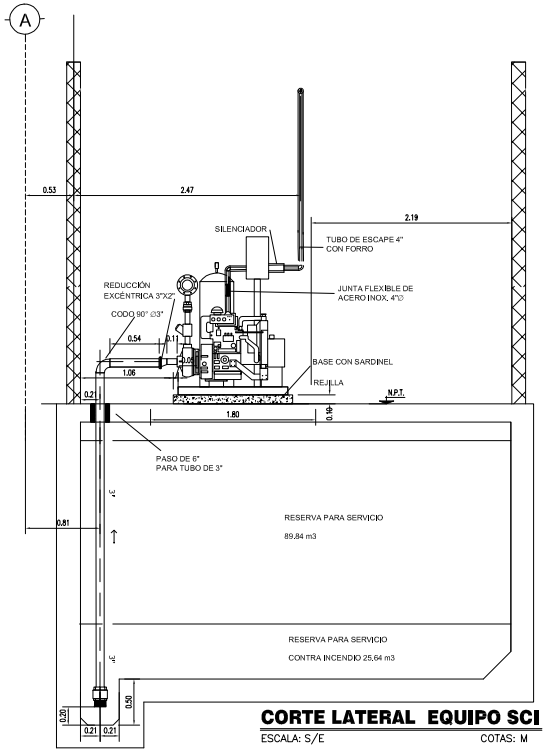

CORTE LATERAL EQUIPO SCI

ESCALA: S/E COTAS: M

GCPEASA
CONSTRUCCIÓN & DESARROLLOS INMOBILIARIOS
Filemón Alonso 112 Cd. Industrial
Aguascalientes, Ags.
tels. 971-11-31 fax 971-11-38
www.gcpeasa.com
info@gcpeasa.com

PROYECTO/PROJECT

NAES

CROQUIS DE LOCALIZACION

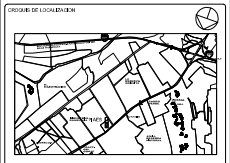

NOTAS
NOTES

1.-VER DETALLES GENERALES EN PLANO NJ-05

2.-MOTOBOMBA CENTRIFUGA A DIESEL, DIAMETRO DE SUCCION 2" ROSCADA, SELLO MECANICO, CON UNA POTENCIA DE 26 HP. ALIMENTACIÓN ELÉCTRICA 480/3/60.

3.-MOTOBOMBA CENTRIFUGA ELECTRICA, DIAMETRO DE SUCCION 2" ROSCADA, SELLO MECANICO, CON UNA POTENCIA DE 15 HP. ALIMENTACIÓN ELÉCTRICA 480/3/60.

4.-MOTOBOMBA JOCKEY ELECTRICA, DIAMETRO DE SUCCION DE 1" ROSCADA, SELLO MECANICO, CON UNA POTENCIA DE 2 HP. ALIMENTACIÓN ELÉCTRICA 480/3/60

5.- LOS MATERIALES DE LOS CABEZALES DE SUCCION SERÁN EN ACERO AL CARBON C-40 Y LAS DESCARGAS SERÁN EN TUBERÍA DE ACERO RANURADO C-10.

CALCULO HIDRÁULICO
NAES LEON
(GRANJA DE MANGUERA)

RIESGO:	ALTO*
PRESIÓN REQUERIDA SISTEMA	55.50 mca
FLUJO MANGUERAS	100 gpm
FLUJO SISTEMA	100 gpm al 100%
	150 gpm al 65%
AREA COBERTURA MANGUERA:	706.85 m²
No. MANGUERAS CALCULADOS	2
TOTAL MANGUERAS INSTALADOS	14
TIEMPO DE OPERACIÓN	30min.

* DE ACUERDO A LA NOM-002-STPS-2010

INDICA NUMERO DE REVISIÓN
REVISION NUMBER

ESTE PLANO SOLO DEBERA DE SER USADO EN LA ESPECIALIDAD QUE SE INDICA FAVOR DE VERIFICAR ACTUALIZACIÓN CON OBRA

No.	REVISIONES / REVIEWS	POR BY	FECHA DATE
5	AS-BUILT	JLRZ	29/NOVIEMBRE/2020
4	SE QUITA SARDINEL EN PERIMETRO DE BASE DE BOMBA	JLRZ	13/FEB/2019
3	ACTUALIZACION DE UBICACION DE BOMBA CONTRA INCENDIOS	JLRZ	11/JUN/2018
2	REUBICACION DE EQUIPO CONTRA INCENDIO	JLRZ	21/JUN/2018
1	PARA REVISION Y/O APROBACION	JLRZ	11/JUN/2018

CONTIENE/CONTAINS

ARREGLO SCI

PROYECTO
COORDINACIÓN
Y DIRECCIÓN DE OBRA
ING. RAMON HUERTA GRACIDAS
DIRECTOR GENERAL

GERENTE DE CONSTRUCCIÓN
ING. PEDRO BUSTOS RIVERA

CLAVE

NJ-04

DIBUJO: JLPM	ESCALA: INDICADA
ARCHIVO: NJ-04.dwg	FECHA: JUN/2018

DIRECTOR RESPONSABLE DE OBRA

CONTROL

PROMOCIÓN

MAYA